PVN DC 2I 1O 2MPP SPD2R EVO 11

Weidmüller Interface GmbH & Co. KG
Klingenbergstraße 26
D-32758 Detmold
Germany

www.weidmueller.com

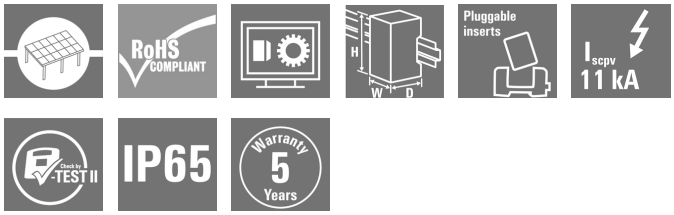

Las PV DC combiner boxes para inversores con seguidores de 1 a 12 MPP se utilizan para proteger el lado de CC de un sistema fotovoltaico. Las combiner boxes protegen el inversor contra las sobretensiones y cumplen así la directiva europea EN 51543-32. Además, estos productos ofrecen la posibilidad de proteger el sistema contra las corrientes inversas y la posibilidad de combinar cadenas para ahorrar cables durante la instalación.

Datos generales para pedido

Versión	Fotovoltaico, Combinador, 1100 V, 2 MPP, 2 entradas / 1 salida por MPP, Protección contra sobretensiones II, MC4-Evo 2
Código	2866370000
Tipo	PVN DC 2I 1O 2MPP SPD2R EVO 11
GTIN (EAN)	4064675604051
Cantidad	1 Pieza
Piezas de repuesto	2530660000

Fecha de creación 22 de mayo de 2024 15:34:31 CEST

PVN DC 2I 1O 2MPP SPD2R EVO 11

Weidmüller Interface GmbH & Co. KG
Klingenbergstraße 26
D-32758 Detmold
Germany

www.weidmueller.com

Datos técnicos

Dimensiones y pesos

Profundidad	132 mm	Profundidad (pulgadas)	5,197 inch
Altura	236 mm	Altura (pulgadas)	9,291 inch
Anchura	200 mm	Anchura (pulgadas)	7,874 inch
Peso neto	2.148 g		

Temperaturas

Temperatura ambiente	-40 °C...+50 °C	Humedad	5...95 % (sin condensación)

Garantía

Período	5 años

Homologaciones y normas

Homologaciones	EN 61439-2, IEC 61439-2

Caja

Cadena de tipo de conexión	Conector macho MC4-Evo 2	Clase de protección	II
Ejecución de interruptor separador	sin interruptor	Fijación de caja	Mediante pies de montaje
Materiales aislantes	Polyester glass-fibre reinforced, Polycarbonate	Resistente a los golpes	IK08 según IEC 62208, IK10 según IEC 62262
Tipo de montaje	4 Herramientas para atornillar, Montaje en pared		

Características eléctricas

Corriente por punto de potencia máximo, máx.	30 A	
Corriente continua nominal por conexión	Corriente por cordón, máx.	30 A
Resistencia de corriente nominal a corto plazo	Corriente nominal	37,5 A
Tensión nominal DC	1.100 V	

Datos generales

Lugar de instalación	Área exterior protegida (tierra y mar)	Tipo de protección	IP65

Entradas

Cantidad de puntos de potencia máx.	2 MPP		
Conector de tierra funcional	Entrada de cable	Número de entradas de cable	1
	Conexión de conductor	Tipo de conexión	Conexión brida-tornillo
		Flexible, máx. H05(07) V-K	25 mm²
		con terminal tubular, DIN 46228 pt 1, máx.	16 mm²

PVN DC 2I 1O 2MPP SPD2R EVO 11

Weidmüller Interface GmbH & Co. KG
Klingenbergstraße 26
D-32758 Detmold
Germany

www.weidmueller.com

Datos técnicos

Contacto auxiliar de protección contra sobretensiones	Conexión de conductor	Tipo de conexión	Borne de conexión directa con actuador
		Flexible, máx. H05(07) V-K	1,5 mm²
		con terminal tubular, DIN 46228 pt 1, máx.	1,5 mm²
	Entrada de cable	Número de entradas de cable	1
Entrada de CC + & -	Conexión de conductor	Tipo de conexión	Conector Stäubli MC4-Evo 2
		Sección de conductor, mín.	2,5 mm²
		Sección de conductor, máx.	6 mm²
	Entrada de cable	Número de entradas de cable	4
Número máx. de entradas de CC	por Punto de Máxima Potencia 2 entradas conectadas en paralelo		
Tipo de fusible	ni tapón ni soporte de fusibles		

Protección contra sobretensiones, lado de CC

Clase de requisitos	Tipo II	Consumo de corriente en reposo P_C	< 0,2 W
Corriente de cortocircuito I_{SCPV}	11.000 A	Corriente de descarga, máx. (8/20 µs)	40 kA
Corriente de fuga I_n (8/20 µs)	20 kA	Corriente de fuga total I_{total} (8/20µs)	50 kA
Máx. tensión de servicio continua modo DC UCPV +/- , -/PE , +/PE	1.100 V	Nivel de protección U_p (+/-)	≤ 3.8 kV
Nivel de protección U_p (+/PE)	≤ 3.8 kV	Nivel de protección U_p (-/PE)	≤ 3.8 kV
Tensión de la instalación FV, máx. U_{cpv}	1.100 V		

Salidas

Número máx. de salidas de CC	por Punto de Máxima Potencia 1 salida		
Salida de CC + & -	Conexión de conductor	Tipo de conexión	Conector Stäubli MC4-Evo 2
		Sección de cable compatible	TÜV 2 Pfg1169/08.07
		Sección de conductor, mín.	2,5 mm²
		Sección de conductor, máx.	6 mm²

Clasificaciones

ETIM 6.0	EC002928	ETIM 7.0	EC002928
ETIM 8.0	EC003857	ETIM 9.0	EC003857
ECLASS 9.0	22-57-92-03	ECLASS 9.1	22-57-02-90
ECLASS 10.0	22-57-02-90	ECLASS 11.0	22-57-02-92
ECLASS 12.0	22-57-02-92	ECLASS 13.0	22-57-02-92

PVN DC 2I 1O 2MPP SPD2R EVO 11

Weidmüller Interface GmbH & Co. KG
Klingenbergstraße 26
D-32758 Detmold
Germany

www.weidmueller.com

Datos técnicos

Bases de licitación

Especificación larga	Combiner box for inverters with 2 MPP tracker, suitable for protecting the DC side of a photovoltaic system according to EN 51543-32. MPP1: 2 inputs, connection via MC4-Evo 2 connector, compatible with cable type TÜV 2 Pfg1169/08.07 / EN 50618:2063 1 output, connection via MC4-Evo 2 connector, compatible with cable type TÜV 2 Pfg1169/08.07 / EN 50618:2063 MPP2: identical to MPP1 Max. string voltage Uoc: 1100V 1 class/type II arrester with signal contact Connection of the signal contact via cable glands (8-12mmØ) max. conductor cross-section: 1.5mm² Connection of the functional earth via cable glands (8-12mmØ) Conductor cross-section: 16-25mm² Protection class: IP65 All built into a glas fibre reinforced polyester housing. Dimensions HxWxD: 236x200x132 mm Approval according to low voltage switchgear and controlgear IEC 61439-1:2011 and EN 61439-2:2011

Conformidad medioambiental del producto

REACH SVHC	Lead 7439-92-1
SCIP	bdab5698-6a20-4370-8e28-8810d882d01a

Indicación importante

Información de producto	El número SCIP se asignó debido a un contenido de plomo de más del 0,1 % del peso neto. Instrucciones de uso seguro según ECHA: la identificación de la sustancia nociva es suficiente para permitir un uso seguro del artículo durante todo su ciclo de vida, incluida la fase de vida útil, desmontaje y reciclado

PVN DC 2I 1O 2MPP SPD2R EVO 11

Weidmüller Interface GmbH & Co. KG
Klingenbergstraße 26
D-32758 Detmold
Germany

www.weidmueller.com

Datos técnicos

Homologaciones

Homologaciones	CE

Descargas

Homologación/certificado/documento de conformidad	Declaration of Conformity for PV Next Mini 2
Datos de ingeniería	CAD data – STEP
Documentación técnica	Customer drawing CAD data – Schematic Diagram for PV Next 2x 2In 1Out Boxes 2932700000_00_03-2023_DRILL-TEMP_PV-Next_20-20
Documentación del usuario	Manual PV Next String Combiner Box MANUAL PV NEXT IT/ES/FR Instruction leaflet PV NEXT MINI
White paper	Fact Sheet DE PV CB Wie man Gebäude gegen Blitzeinschläge schützt Fact Sheet DE PV Wie man die Lebensdauer eines GAK verlängert Fact Sheet DE PV CB Wann Sicherungen zu installieren sind Fact Sheet DE CB PV NEXT Fact Sheet EN PV CB When DC fuses are mandatory to install Fact Sheet EN CB PV NEXT Fact Sheet EN PV How to protect buildings against lightning strikes Fact Sheet EN PV How to extend the life time of a Combiner Box Fact Sheet DE CB PV Strings kombinieren Fact Sheet DE PV CB Richtig verbinden Fact Sheet EN CB Combining PV strings Fact Sheet EN PV CB connection Fact Sheet EN PV Combiner Box earthing Fact Sheet DE PV Combiner Box Erdung
Catálogo	Catalogues in PDF-format

PVN DC 2I 1O 2MPP SPD2R EVO 11

Weidmüller Interface GmbH & Co. KG
Klingenbergstraße 26
D-32758 Detmold
Germany

www.weidmueller.com

Dibujos

Diseño de la placa de circuito impreso

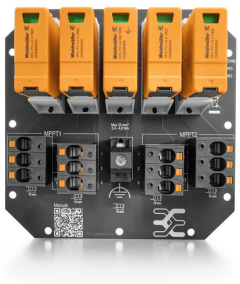

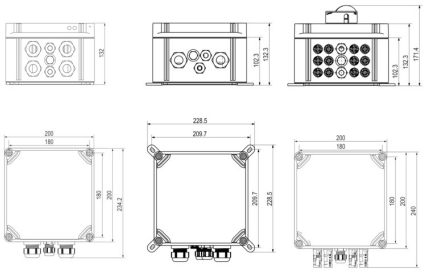

PVN DC 2I 1O 2MPP SPD2R EVO 11

Weidmüller Interface GmbH & Co. KG
Klingenbergstraße 26
D-32758 Detmold
Germany

www.weidmueller.com

Piezas de repuesto

Descargador de repuesto

Datos generales para pedido

Tipo	VPU PV II 0 1000	Versión
Código	2530660000	Descargador de sobretensión, Baja tensión, Accesorios, Descargador de repuesto
GTIN (EAN)	4050118540871	
Cantidad	9 Pieza	

PVN DC 2I 1O 2MPP SPD2R EVO 11

Weidmüller Interface GmbH & Co. KG
Klingenbergstraße 26
D-32758 Detmold
Germany

www.weidmueller.com

Accesorios

Destornillador de pala plana

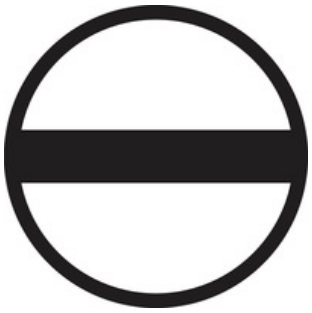

Destornillador para tornillos de cabeza ranurada, SDI DIN 7437, ISO 2380/2, accionamiento según DIN 5264, ISO 2380/1, mango blando SoftFinish

Datos generales para pedido

Tipo	SDIS 0.6X3.5X100	Versión
Código	2749810000	Destornillador, Anchura de caña (B): 3.5 mm, Longitud de caña: 100
GTIN (EAN)	4050118897012	mm, Solidez de caña (A): 0.6 mm
Cantidad	1 Pieza	

Tipo	SDIS 1.0X5.5X125	Versión
Código	2749850000	Destornillador, Anchura de caña (B): 5.5 mm, Longitud de caña: 125
GTIN (EAN)	4050118897050	mm, Solidez de caña (A): 1 mm
Cantidad	1 Pieza	

PV Sun Covers

Datos generales para pedido

Tipo	PV SUN COVER 30/19/18	Versión
Código	8000086576	Fotovoltaico
GTIN (EAN)	4064675845164	
Cantidad	1 Pieza	

PVN DC 2I 1O 2MPP SPD2R EVO 11

Weidmüller Interface GmbH & Co. KG
Klingenbergstraße 26
D-32758 Detmold
Germany

www.weidmueller.com

Accesorios

Herramientas de corte

Herramientas para cortar cables de hasta 8 mm, 12 mm, 14 mm y 22 mm de diámetro exterior. La geometría especial de la cuchilla permite un corte sin estrangulamiento de conductores de cobre y aluminio, con esfuerzo físico mínimo. Las herramientas para cortar (KT 8 to KT 22) incluyen además aislamiento de protección sometido a pruebas VDE y GS de hasta 1.000 V de conformidad con la normativa EN/IEC 60900.

Datos generales para pedido

Tipo	KT 14	Versión
Código	1157820000	Herramientas para cortar, Alicate accionable con una mano
GTIN (EAN)	4032248945344	
Cantidad	1 Pieza	

Destornillador de estrella, tipo Phillips

Destornillador para tornillos de cabeza ranurada en cruz con aislamiento VDE, tipo Phillips, SDIK PH DIN 7438, ISO 8764/2-PH, fuerza de accionamiento conforme a ISO 8764-PH, empuñadura SoftFinish

Datos generales para pedido

Tipo	SDIK PH3 X 150	Versión
Código	2749910000	Destornillador, Anchura de caña (B): 3 mm, 150 mm, Solidez de caña
GTIN (EAN)	4050118897210	(A): 3
Cantidad	1 Pieza	

PVN DC 2I 1O 2MPP SPD2R EVO 11

Weidmüller Interface GmbH & Co. KG
Klingenbergstraße 26
D-32758 Detmold
Germany

www.weidmueller.com

Accesorios

Lengüetas de sujeción exteriores

Lengüetas de sujeción exteriores
Juego de 4 unidades

Datos generales para pedido

Tipo	MF FPC	Versión
Código	9536040000	FPC (caja de policarbonato vacía), Pie de montaje, Lengüetas de
GTIN (EAN)	4032248009442	sujeción, Altura: 40 mm, Anchura: 19 mm, Profundidad: 35.5 mm,
Cantidad	1 Pieza	Material: Poliamida, Gris claro

Cables de conector Y

El cable Y o X se utiliza para conectar tres o cuatro elementos de un sistema fotovoltaico, como la conexión entre paneles fotovoltaicos, inversores y cajas de protección contra sobretensiones. Los cables están disponibles en diferentes variantes de conexión.

Datos generales para pedido

Tipo	PVHYM+M+XXXX6W-15	Versión
Código	2877860000	Fotovoltaico, Cable de conector Y, 1x WM4 C Male, 2x MC4 Female,
GTIN (EAN)	4064675666424	6mm², 1500 V
Cantidad	1 Pieza	
Tipo	PVHYM-M-XXXX6W+15	Versión
Código	2877850000	Fotovoltaico, Cable de conector Y, 1x WM4 C Female, 2x MC4 Male,
GTIN (EAN)	4064675666417	6mm², 1500 V
Cantidad	1 Pieza	

PVN DC 2I 1O 2MPP SPD2R EVO 11

Weidmüller Interface GmbH & Co. KG
Klingenbergstraße 26
D-32758 Detmold
Germany

www.weidmueller.com

Accesorios

Abrazaderas de cables resistentes a rayos UV

Poliamida 6.6 resistente a los rayos UV que garantiza una excelente durabilidad de las abrazaderas para cables especiales incluso en entornos con radiación UV intensa. Excelente opción para el uso continuo en exterior.

Datos generales para pedido

Tipo	CB-UVR 290/4,5 BK	Versión
Código	2659350000	Abrazaderas, 4.5 x 290 mm, Poliamida 66, 220 N
GTIN (EAN)	4050118682816	
Cantidad	100 Pieza	

Herramientas

- para conductores flexibles y rígidos con materiales especiales de aislamiento
- Alta calidad de desaislado para aplicaciones industriales (según los requisitos aeronáuticos)
- Las cuchillas especiales permiten el desaislado de aislantes y estructuras especiales
- Longitud de desaislado ajustable por tope
- Alta flexibilidad gracias a cuchillas de desaislado intecambiables
- Alta exactitud de repetición en el desaislado
- Sin dañar los conductores
- Alta estabilidad para una larga vida útil y alta fiabilidad
- Función de corte integrada

Datos generales para pedido

Tipo	MULTI-STRIPAX PV	Versión
Código	1190490000	Fotovoltaico, Conector
GTIN (EAN)	4032248973262	
Cantidad	1 Pieza	

PVN DC 2I 1O 2MPP SPD2R EVO 11

Weidmüller Interface GmbH & Co. KG
Klingenbergstraße 26
D-32758 Detmold
Germany

www.weidmueller.com

Dibujos

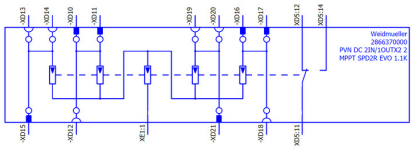

The reproduction, distribution and utilization of this document as well as the communication of its contents to others without explicit authorization is prohibited.
Offenders will be held liable for the payment of damages. Weidmueller exclusively reserves the right to file for patents, utility models or designs.
© Weidmueller Interface GmbH & Co. KG

The English version is binding

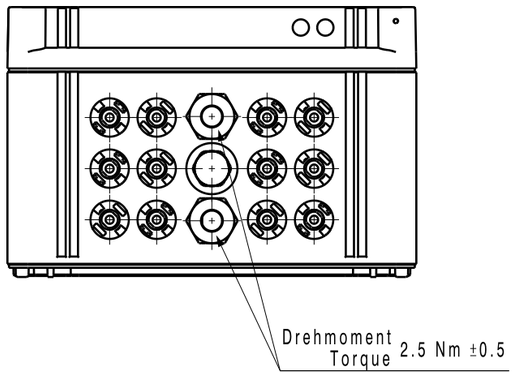

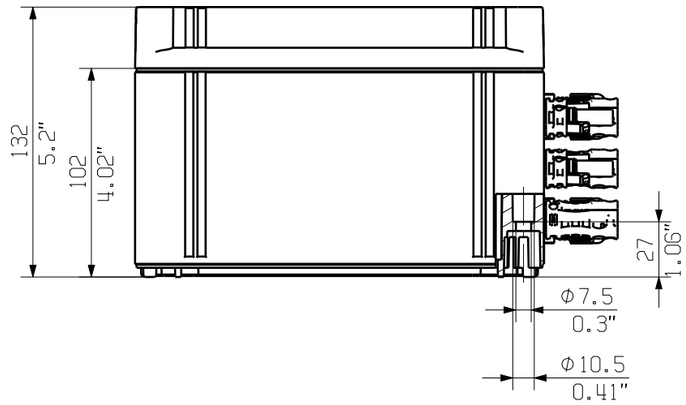

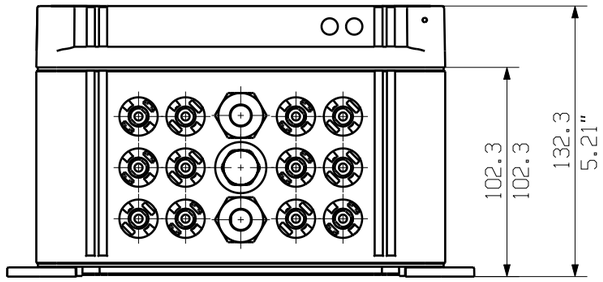

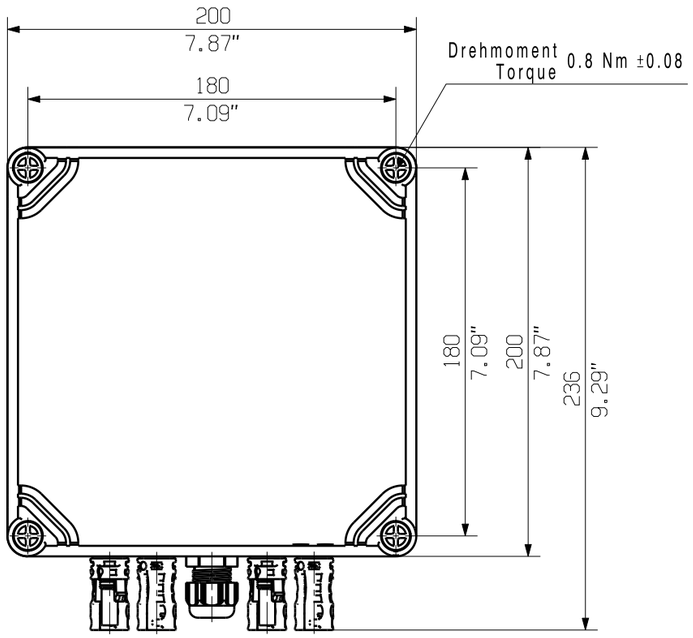

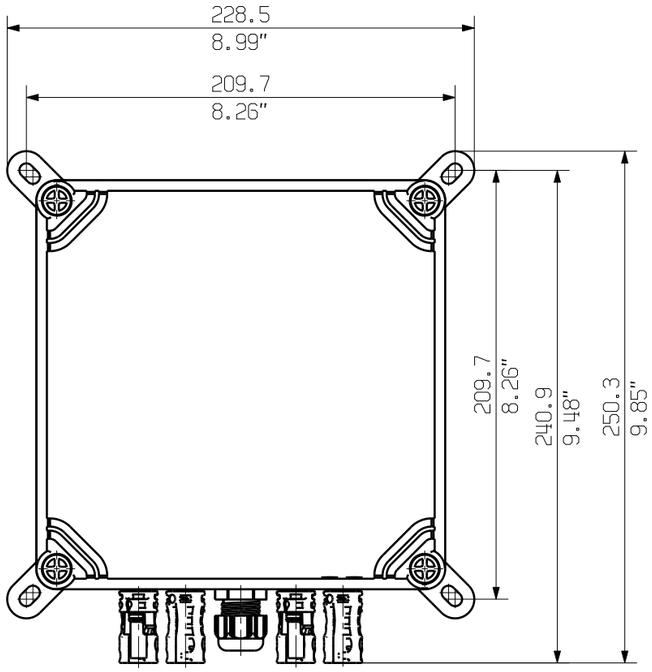

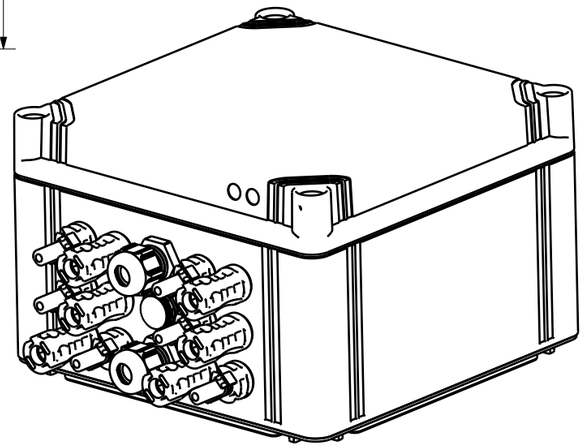

Darstellung mit Zubehoer
Shown with accessory 9536040000 MF FPC

Nicht im Lieferumfang enthalten!
Not included in delivery!

General Tolerances: WN700144-W.. / WN 212010 / ISO 2768-mK			Tolerances ISO 8015
Changes: EC00007387	0	Weidmüller	76339 (Drawing no.) 1 (Index)
Mat. No. (SAP) 2866360000			Scale: 1/3 Sheet 4 / 4
Drawings Assembly			
Drawn	Dreier, Bianca		2866360000 PVN DC 2IN/1OUTx2 2MPPT SPD1R EVO 1.1kV
Responsible	Wohlgemuth, Klaus		COMBINERBOX RESIDENTIAL/COMMERCIAL
Approved	Püschner, Klaus	06.05.2022	COMBINERBOX RESIDENTIAL/COMMERCIAL

A3