RCMA-B22-D300-6.0

Weidmüller Interface GmbH & Co. KG
Klingenbergstraße 26
D-32758 Detmold
Germany

www.weidmueller.com

Пояс Роговского

Пояс Роговского — это закрытая воздушная катушка без ферромагнитного сердечника, используемая для измерения плавающего потенциала переменного и импульсного тока. Измерение с помощью пояса Раговского широко используется в технике, так как оно может быть интегрировано без разделения первичной электрической цепи в существующих системах. Поскольку этот метод не подвержен эффекту насыщения, даже самые маленькие токи и высокочастотные гармоники могут быть измерены без потери точности.

Основные данные для заказа

Исполнение	Rogowski coil, Диаметр: 300 mm, Длина кабеля: 6 m, 100...5000 A, Выход : Импульс, Сигнал мВ
Номер для заказа	2865880000
Тип	RCMA-B22-D300-6.0
GTIN (EAN)	4064675601999
Кол.	1 Шт.

Дата создания 9 мая 2024 г. 22:15:51 CEST

RCMA-B22-D300-6.0

Weidmüller Interface GmbH & Co. KG
Klingenbergstraße 26
D-32758 Detmold
Germany

www.weidmueller.com

Технические данные

Размеры и массы

Диаметр	300 мм	Масса нетто	332 g

Температуры

Температура хранения	-40 °C...80 °C	Рабочая температура	-40 °C...80 °C
Влажность при рабочей температуре	5–90 % (без образования конденсата)		

Размеры проводов под напряжением

Тип провода	Только изолированный провод	Провод круглого сечения	300 мм
Место установки	Использование внутри помещений		

Технические характеристики

Вид защиты	IP57	Диаметр кабеля (TEKCT)	6.1 mm
Длина кабеля	6 м	Сопротивление катушки	81 Ω

Электрические характеристики

Вторичное напряжение	22,5 mV (@ 50Hz $I_{primary}$ = 1 kA), 30 V (max)	Класс точности	0,5
Номинальный коэффициент трансформации	44,44 kA/V	Первичный ток	5 000 A
Погрешность измерения	<± 0,5% (конечного значения диапазона измерения)	Полоса пропускаемых частот	50...60 Hz
Фазовый сдвиг	0,004 °		

Вход

Наружный диаметр кабеля, макс.	300 мм

Общие данные

Линейность	ошибка нелинейности

Соответствие стандартам по изоляции

Импульсное перенапряжение, до	12,8 кВ (1,2/50 мс)	Категория перенапряжения	III
Класс точности	0,5	Напряжение развязки	7,4 $кВ_{ср.-квадр.}$(50 Гц, 1 мин.)
Расчетное напряжение развязки	1 kV_{rms}	Степень загрязнения	2
Трекингостойкость (показатель стойкости к пробою)	600		

Классификации

ETIM 6.0	EC002475	ETIM 7.0	EC002475
ETIM 8.0	EC002475	ETIM 9.0	EC002475
ECLASS 9.0	27-21-01-23	ECLASS 9.1	27-21-01-23
ECLASS 10.0	27-21-01-23	ECLASS 11.0	27-21-01-23
ECLASS 12.0	27-21-01-23	ECLASS 13.0	27-21-01-23

RCMA-B22-D300-6.0

Weidmüller Interface GmbH & Co. KG
Klingenbergstraße 26
D-32758 Detmold
Germany

www.weidmueller.com

Технические данные

Важное примечание

Сведения об изделии	Пояс Роговского **RCMA-B22-DXX** предназначен для электронного измерения переменного тока. Пояс Роговского должен использоваться только вместе с преобразователем Weidmüller RCMC-5000-XX. Описание функциональных возможностей Первичная цепь (цепь питания) и вторичная цепь (цепь измерения) гальванически изолируются поясом Роговского. Поскольку эффект насыщения отсутствует, токи могут измеряться в широком диапазоне первичного тока без каких-либо потерь в точности. Отличительные особенности • Диаметр провода измерительной катушки: 6,1 мм • Петельки на корпусе для крепления с помощью кабельных стяжек • Уплотняемое байонетное крепление

Сертификаты

Сертификаты	
ROHS	Соответствовать
UL File Number Search	Сайт UL
Сертификат № (cURus)	E469563

Загрузки

Одобрение / сертификат / документ о соответствии	Declaration of Conformity
Пользовательская документация	Instruction sheet
Каталог	Catalogues in PDF-format

RCMA-B22-D300-6.0

Weidmüller Interface GmbH & Co. KG
Klingenbergstraße 26
D-32758 Detmold
Germany

www.weidmueller.com
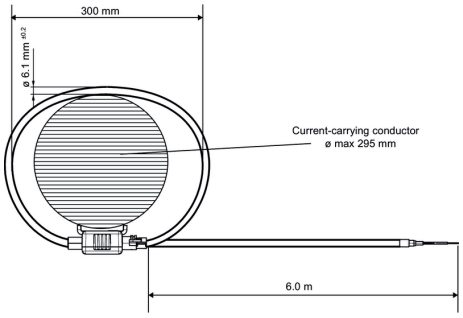
Изображения