MOS 12-28VDC 100KHZ

Weidmüller Interface GmbH & Co. KG
Klingenbergstraße 26
D-32758 Detmold
Germany

www.weidmueller.com

端子台形式の小型で強力なソリッドステートリレー
パネル内の省スペース仕様がますます重要になりつつあり、部品の小型化が必要になっています。小型で強力なMICROOPTOソリッドステートリレーで、当社の端子台形式の製品製造の長年の経験から、お客様が利益を享受できます。この MICROOPTOシリーズは、アプリケーション固有の問題を解決する高品質なソリッドステートリレーで構成され、幅 6.1 mm ながら、高い性能を発揮します。差し込み式渡り配線から端末相互間のマーキングソリューションまで、幅広いアクセサリを搭載し、特に汎用性が高いです。国際認可の取得によって、世界中で使用可能です。入出力に対応する保護サプレッサー回路を内蔵し、信頼性の高い機能を実現しています。 幅広いMICROOPTO製品ラインアップには、特殊な負荷に対する幅広いソリューションが含まれます。例えば、24 V DC で最大 10 A の誘導負荷、または 300 V までの DC 負荷の場合、さらに、550 kHz までの周波数で 5 V TTL 入力と出力を減結合するソリューションがあります。 また、反転信号に対応する単一の CO 接点バージョンもあります。

一般注文データ

バージョン	MICROOPTO, ソリッドステートリレー, 定格制御電圧: 12 V DC...28 V DC , 定格スイッチング電圧: 19.6...28.8 V DC, 持続電流: 50 mA, ねじ接続
注文番号	8937990000
種別	MOS 12-28VDC 100KHZ
GTIN (EAN)	4032248716227
数量	1 Stück

MOS 12-28VDC 100KHZ

Weidmüller Interface GmbH & Co. KG
Klingenbergstraße 26
D-32758 Detmold
Germany

www.weidmueller.com

技術データ

寸法と重量

深さ	97.8 mm	奥行き（インチ）	3.85 inch
高さ	88.1 mm	高さ（インチ）	3.468 inch
幅	6.1 mm	幅（インチ）	0.24 inch
正味重量	31.81 g		

温度

保管温度	-40 °C...80 °C	動作温度	-25 °C...60 °C
湿度	5 ~ 95%相対湿度、T_u = 55℃、結露なし		

失敗の確率

MTTF	2,559 a

制御側

定格制御電圧	12 V DC...28 V DC	公称出力	360 mW
ステータス表示	緑色LED	保護回路	バリスタ, 極性違い防止
入力周波数	100 kHz		

負荷側

定格スイッチング電圧	19.6...28.8 V DC	持続電流	0.05 A
定格スイッチング電流	50 mA	負荷カテゴリー	LC A
最大開閉電圧、DC	48 V	パルス負荷、最大電流	0.6 A （20 ms）
スイッチオン遅延	<200 ns	スイッチオフ遅延	<400 ns
最大負荷での電圧降下	2 V	漏電流	<1 µA
短絡耐性仕様	いいえ	保護回路、負荷側	バリスタ, 極性違い防止
接点の種別	1 NO接点 (トランジスタ)	最大回路周波数（DC 制御電圧）	530 kHz
公称補助電圧	19.6 ~ 28.8 V /最大8 mA		

一般データ

レール	TS 35	
色	黒色	
UL 94 可燃性等級	V-0	
UL94 可燃性等級コンポーネント	コンポーネント	ハウジング
	UL94 可燃性等級	V-0

絶縁協調

定格電圧	30 V	汚染度	2
サージ電圧カテゴリー	II	制御側 – 負荷側の耐電圧	350 V_{eff} / 1分
取り付けレールの耐電圧	350 $V_{効率}$ / 1 min.	インパルス耐電圧	500 V(1.2/50 µ)
保護度合い	IP20		

承認/標準の詳細

認証書番号（DNV）	TAE000033E	証明書番号（cULus）	E141197

MOS 12-28VDC 100KHZ

Weidmüller Interface GmbH & Co. KG
Klingenbergstraße 26
D-32758 Detmold
Germany

www.weidmueller.com

技術データ

接続データ

導体接続方法	ねじ接続	被覆剥き長さ、定格接続	7 mm
締付けトルク、最小.	0.4 Nm	締付けトルク、最大.	0.6 Nm
クランプ範囲、定格接続	2.5 mm²	クランプ範囲、最小	0.5 mm²
クランプ範囲、最大	4 mm²	導体断面、固定式、最小	0.5 mm²
導体断面、固定式、最大	4 mm²	配線接続断面、細径撚線、最小	0.5 mm²
配線接続断面、細径撚線、最大	2.5 mm²	配線接続断面、ワイヤエンドフェルール付 DIN 46228/4 の細径撚線、最小	0.5 mm²
配線接続断面、ワイヤエンドフェルール付 DIN 46228/4 の細径撚線、最大	1.5 mm²	導体断面、フレキシブル、AEH （DIN 46228-1）、最小	0.5 mm²
導体断面、フレキシブル、AEH （DIN 46228-1）、最大	1.5 mm²	刃寸法	0.6 x 3.5 mm

分類

ETIM 6.0	EC001504	ETIM 7.0	EC001504
ETIM 8.0	EC001504	ETIM 9.0	EC001504
ECLASS 9.0	27-37-16-04	ECLASS 9.1	27-37-16-04
ECLASS 10.0	27-37-16-04	ECLASS 11.0	27-37-16-04
ECLASS 12.0	27-37-16-04	ECLASS 13.0	27-37-16-04

環境製品コンプライアンス

REACH SVHC	Lead 7439-92-1
SCIP	d32f8e61-6733-45d6-9062-c95f9903aad6

重要なメモ

製品情報	ケーブルの長さは 30 m を超えてはなりません。

承認

認可

ROHS	適合
UL File Number Search	UL ウェブサイト
証明書番号（cULus）	E141197

ダウンロード

承認/証明書/適合証明書	EU Konformitätserklärung / EU Declaration of Conformity
エンジニアリングデータ	CAD data – STEP
ユーザ文書	Beipackzettel / Package Insert – multilingual
カタログ	Catalogues in PDF-format
ブローシャー	

MOS 12-28VDC 100KHZ

Weidmüller Interface GmbH & Co. KG
Klingenbergstraße 26
D-32758 Detmold
Germany

www.weidmueller.com

図面

配線図

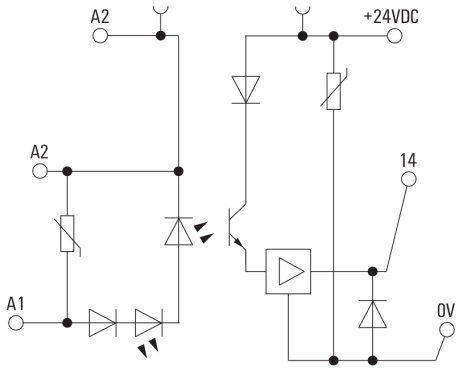

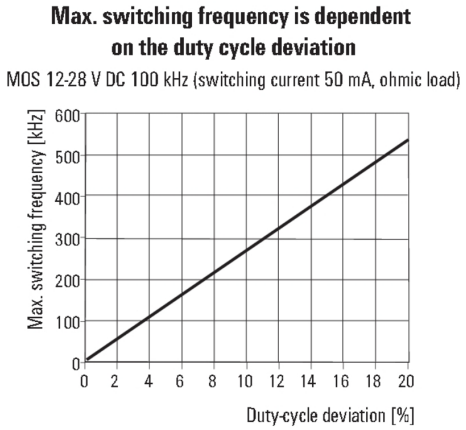

Max. switching frequency depending on the duty-cycle deviation

寸法図

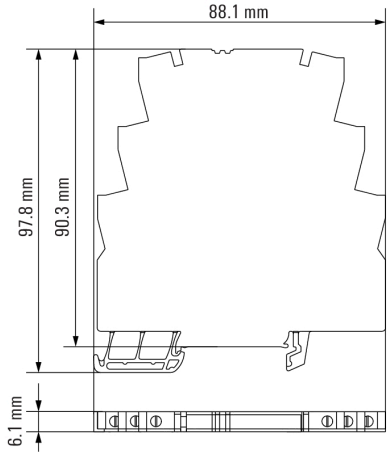

MOS 12-28VDC 100KHZ

Weidmüller Interface GmbH & Co. KG
Klingenbergstraße 26
D-32758 Detmold
Germany

www.weidmueller.com

アクセサリ

スクリュードライバー（マイナス用）

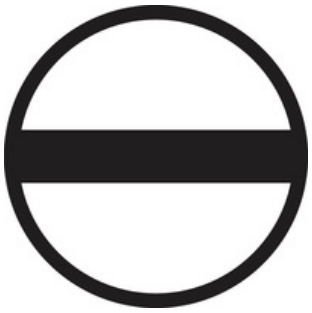

VDE 絶縁ドライバーセット、最大1000 V AC および 1500 V DC の通電部品作業対応、DIN EN 60900。IEC 900.各部品は「GS」の安全検査を受けています。完全硬化の高合金クロームバナジウムモリブデン鋼製ブレード、ガンメタル仕上げ。

一般注文データ

種別	SDIS SLIM 0.6X3.5X100	バージョン
注文番号	2749610000	取付けツール, 刃幅 (B): 3.5 mm, ブレード長: 100 mm, 刃厚み (A): 0.6
GTIN (EAN)	4050118896350	mm
数量	1 Stück	

空白

WS マーカーは、W モデルシリーズコネクタに最適です。WS タグはシステム互換性により、I モデルシリーズおよび Z モデルシリーズでも使用可能です。大型のマーキング面は、長い文字列だけでなく、複数行のテキストも許容します。
WS マーカーは、個別調整の長い文字列を有するラベルに最適です。実績豊富な MultiCard フォーマットにより、PrintJet CONNECT、またはプロッタでの印刷が可能です。
• ストリップまたは個別に実装可能
• 実績豊富な MultiCard フォーマットマーカー

カスタム印字の場合：お客様のラベリング仕様に関しては、当社のラベリングソフトウェア、M-PrintPRO または M-PrintPRO Online (インストール未実施) のファイルをお送りください。

一般注文データ

種別	WS 12/6 MC NE WS	バージョン
注文番号	1609900000	WS, 端子マーカー, 12 x 6 mm, ピッチ (mm) (P): 6.00 Weidmueller, ア
GTIN (EAN)	4008190203467	レン・ブラッドリー, 白色
数量	600 Stück	

MOS 12-28VDC 100KHZ

Weidmüller Interface GmbH & Co. KG
Klingenbergstraße 26
D-32758 Detmold
Germany

www.weidmueller.com

アクセサリ

4 mm²

プラグイン渡り配線は、簡単な操作と迅速な設置を特長とします。これにより、ネジ接続ソリューションと比較して、設置中の時間を大幅に節約できます。

一般注文データ

種別	ZQV 4N/3 SW	バージョン
注文番号	1794000000	Wモデルシリーズ, 短絡接続, 32 A
GTIN (EAN)	4032248233793	
数量	60 Stück	
種別	ZQV 4N/4 SW	バージョン
注文番号	1794030000	Wモデルシリーズ, 短絡接続, 32 A
GTIN (EAN)	4032248233915	
数量	60 Stück	
種別	ZQV 4N/20 RT	バージョン
注文番号	1909150000	Wモデルシリーズ, 短絡接続, 32 A
GTIN (EAN)	4032248535934	
数量	20 Stück	
種別	ZQV 4N/20 BL	バージョン
注文番号	1909100000	Wモデルシリーズ, 短絡接続, 32 A
GTIN (EAN)	4032248535774	
数量	20 Stück	
種別	ZQV 4N/20 SW	バージョン
注文番号	1909120000	Wモデルシリーズ, 短絡接続, 32 A
GTIN (EAN)	4032248535804	
数量	20 Stück	
種別	ZQV 4N/2 SW	バージョン
注文番号	1793970000	Wモデルシリーズ, 短絡接続, 32 A
GTIN (EAN)	4032248233762	
数量	60 Stück	
種別	ZQV 4N/20 GE	バージョン
注文番号	1909020000	Wモデルシリーズ, 短絡接続, 32 A
GTIN (EAN)	4032248535644	
数量	20 Stück	
種別	ZQV 4N/10 SW	バージョン
注文番号	1794060000	Wモデルシリーズ, 短絡接続, 32 A
GTIN (EAN)	4032248234059	
数量	20 Stück	

MOS 12-28VDC 100KHZ

Weidmüller Interface GmbH & Co. KG
Klingenbergstraße 26
D-32758 Detmold
Germany

www.weidmueller.com

アクセサリ

スクリュードライバー（マイナス用）

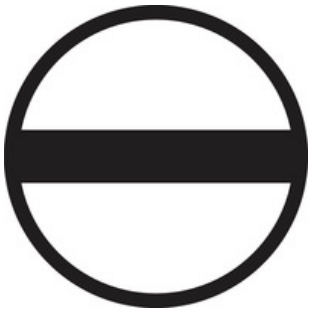

丸刃の付いたマイナススクリュードライバー SD DIN 5265、 ISO 2380/2、出力は DIN 5264, ISO 2380/1 準拠。クロームトップチップ、ソフトフィニッシュグリップ

一般注文データ

種別	SDS 0.6X3.5X100	バージョン
注文番号	2749340000	スクリュードライバー, 刃幅 (B): 3.5 mm, ブレード長: 100 mm, 刃厚み
GTIN (EAN)	4050118895568	(A): 0.6 mm
数量	1 Stück	

MICROOPTO

端子台形式の小型で強力なソリッドステートリレー
パネル内の省スペース仕様がますます重要になりつつあり、部品の小型化が必要になっています。小型で強力なMICROOPTOソリッドステートリレーで、当社の端子台形式の製品製造の長年の経験から、お客様が利益を享受できます。この MICROOPTOシリーズは、アプリケーション固有の問題を解決する高品質なソリッドステートリレーで構成され、幅 6.1 mm ながら、高い性能を発揮します。差し込み式渡り配線から端末相互間のマーキングソリューションまで、幅広いアクセサリを搭載し、特に汎用性が高いです。国際認可の取得によって、世界中で使用可能です。入出力に対応する保護サプレッサー回路を内蔵し、信頼性の高い機能を実現しています。 幅広いMICROOPTO製品ラインアップには、特殊な負荷に対する幅広いソリューションが含まれます。例えば、24 V DC で最大 10 A の誘導負荷、または 300 V までの DC 負荷の場合、さらに、550 kHz までの周波数で 5 V TTL 入力と出力を減結合するソリューションがあります。 また、反転信号に対応する単一の CO 接点バージョンもあります。

一般注文データ

種別	MOS FEED THROUGH	バージョン
注文番号	8973450000	MICROOPTO, フィードスルー端子, ねじ接続
GTIN (EAN)	4032248799534	
数量	1 Stück	
種別	MOS SUPPLY	バージョン
注文番号	8973460000	MICROOPTO, 電源モジュール, ねじ接続
GTIN (EAN)	4032248799541	
数量	1 Stück	

MOS 12-28VDC 100KHZ

Weidmüller Interface GmbH & Co. KG
Klingenbergstraße 26
D-32758 Detmold
Germany

www.weidmueller.com

アクセサリ

スクリュードライバー（マイナス用）

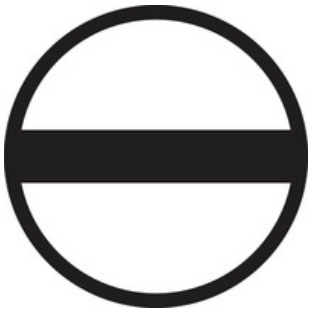

VDE 絶縁マイナススクリュードライバー、SDI DIN 7437、ISO 2380/2、DIN 5264、ISO 2380/1 準拠ドライバー出力。ソフトフィニッシュグリップ

一般注文データ

種別	SDIS 0.6X3.5X100	バージョン
注文番号	2749810000	スクリュードライバー, 刃幅 (B): 3.5 mm, ブレード長: 100 mm, 刃厚み
GTIN (EAN)	4050118897012	(A): 0.6 mm
数量	1 Stück	

4mm²

プラグイン渡り配線は、簡単な操作と迅速な設置を特長とします。これにより、ネジ接続ソリューションと比較して、設置中の時間を大幅に節約できます。

一般注文データ

種別	ZQV 4N/4 BL	バージョン
注文番号	1528120000	渡り配線コネクタ (端子), 接続されている, 極数: 4, ピッチ (mm) (P):
GTIN (EAN)	4050118332872	6.10, 絶縁: はい, 32 A, 青色
数量	60 Stück	
種別	ZQV 4N/2	バージョン
注文番号	1527930000	渡り配線コネクタ (端子), 接続されている, 極数: 2, ピッチ (mm) (P):
GTIN (EAN)	4050118332766	6.10, 絶縁: はい, 32 A, 橙色
数量	60 Stück	
種別	ZQV 4N/3	バージョン
注文番号	1527940000	渡り配線コネクタ (端子), 接続されている, 極数: 3, ピッチ (mm) (P):
GTIN (EAN)	4050118332865	6.10, 絶縁: はい, 32 A, 橙色
数量	60 Stück	
種別	ZQV 4N/3 RD	バージョン
注文番号	2460810000	渡り配線コネクタ (端子), 接続されている, 極数: 3, ピッチ (mm) (P):
GTIN (EAN)	4050118476231	6.10, 32 A, 赤色
数量	60 Stück	
種別	ZQV 4N/2 BL	バージョン
注文番号	1528040000	渡り配線コネクタ (端子), 接続されている, 極数: 2, ピッチ (mm) (P):
GTIN (EAN)	4050118332773	6.10, 絶縁: はい, 32 A, 青色
数量	60 Stück	

MOS 12-28VDC 100KHZ

Weidmüller Interface GmbH & Co. KG
Klingenbergstraße 26
D-32758 Detmold
Germany

www.weidmueller.com

アクセサリ

種別	ZQV 4N/4 RD	バージョン
注文番号	2460800000	渡り配線コネクタ (端子), 接続されている, 極数: 4, ピッチ (mm) (P):
GTIN (EAN)	4050118476224	6.10, 絶縁: はい, 32 A, 赤色
数量	60 Stück	
種別	ZQV 4N/4	バージョン
注文番号	1527970000	渡り配線コネクタ (端子), 接続されている, 極数: 4, ピッチ (mm) (P):
GTIN (EAN)	4050118332889	6.10, 絶縁: はい, 32 A, 橙色
数量	60 Stück	
種別	ZQV 4N/10 RD	バージョン
注文番号	2460740000	渡り配線コネクタ (端子), 接続されている, 極数: 10, ピッチ (mm) (P):
GTIN (EAN)	4050118476163	6.10, 32 A, 赤色
数量	20 Stück	
種別	ZQV 4N/10	バージョン
注文番号	1528090000	渡り配線コネクタ (端子), 接続されている, 極数: 10, ピッチ (mm) (P):
GTIN (EAN)	4050118332896	6.10, 絶縁: はい, 32 A, 橙色
数量	20 Stück	
種別	ZQV 4N/2 RD	バージョン
注文番号	2460450000	渡り配線コネクタ (端子), 接続されている, 極数: 2, ピッチ (mm) (P):
GTIN (EAN)	4050118476149	6.10, 32 A, 赤色
数量	60 Stück	
種別	ZQV 4N/3 BL	バージョン
注文番号	1528080000	渡り配線コネクタ (端子), 接続されている, 極数: 3, ピッチ (mm) (P):
GTIN (EAN)	4050118333008	6.10, 絶縁: はい, 32 A, 青色
数量	60 Stück	
種別	ZQV 4N/10 BL	バージョン
注文番号	1528230000	渡り配線コネクタ (端子), 接続されている, 極数: 10, ピッチ (mm) (P):
GTIN (EAN)	4050118333138	6.10, 絶縁: はい, 32 A, 青色
数量	20 Stück	