A2C 50/70 DL BL

Weidmüller Interface GmbH & Co. KG
Klingenbergstraße 26
D-32758 Detmold
Germany

www.weidmueller.com

一般注文データ

バージョン	フィードスルー端子, PUSH IN, 50 mm², 1000 V, 150 A, 青色
注文番号	2755900000
種別	A2C 50/70 DL BL
GTIN (EAN)	4064675005209
数量	5 Stück

A2C 50/70 DL BL

Weidmüller Interface GmbH & Co. KG
Klingenbergstraße 26
D-32758 Detmold
Germany

www.weidmueller.com

技術データ

寸法と重量

深さ	80.5 mm	奥行き（インチ）	3.169 inch
高さ	101.5 mm	高さ（インチ）	3.996 inch
幅	20 mm	幅（インチ）	0.787 inch
正味重量	129.1 g		

温度

保管温度	-25 °C...55 °C	連続動作温度、最小	-60 °C
連続動作温度、最大	130 °C		

クランプ用コンダクタ（定格接続）

クランプ範囲、最大	70 mm²	クランプ範囲、最小	10 mm²
刃寸法	1.0 x 5.5 mm	接続数	2
接続断面、撚線、最大	70 mm²	接続断面、撚線、最小	10 mm²
接続方向	横向きに	接続方式	PUSH IN
被覆剥き長さ	30 mm	配線接続断面、ソリッドコア、最小	10 mm²
配線接続断面、ワイヤエンドフェルール付 DIN 46228/1 の細径撚線、最大	50 mm²	配線接続断面、ワイヤエンドフェルール付 DIN 46228/1 の細径撚線、最小	10 mm²
配線接続断面、ワイヤエンドフェルール付 DIN 46228/4 の細径撚線、最大	50 mm²	配線接続断面、ワイヤエンドフェルール付 DIN 46228/4 の細径撚線、最小	10 mm²
配線接続断面、細径撚線、最大	70 mm²	配線接続断面、細径撚線、最小	10 mm²
配線接続断面ソリッドコア、最大	16 mm²		

クランプ用コンダクタ（追加接続）

接続種別、追加接続	PUSH IN

システム仕様

エンドカバープレートの要求	いいえ	電位数	1
レベル数	1	レベルごとのクランプポイント数	2
内部で交差接続されたレベル	いいえ	レール	TS 35
N 関数	はい	PE 関数	いいえ
PEN 関数	いいえ		

全般

レール	TS 35	標準	IEC 60947-7-1

材料データ

材質	Wemid	色	青色
操作要素の色	橙色	UL 94 可燃性等級	V-0

評価データ

定格断面	50 mm²	定格電圧	1,000 V
定格 DC 電圧	1,500 V	定格電流	150 A
最大導体電流	150 A	標準	IEC 60947-7-1
IEC 60947-7-x 準拠の容量抵抗	0.21 mΩ	定格インパルス耐電圧	8 kV
IEC 60947-7-xに準拠した出力損失	4.8 W	サージ電圧カテゴリー	III
汚染度	3		

A2C 50/70 DL BL

Weidmüller Interface GmbH & Co. KG
Klingenbergstraße 26
D-32758 Detmold
Germany

www.weidmueller.com

技術データ

評価データIECEx/ATEX

証明書番号（ATEX）	TUEV16ATEX7909U	証明書番号（IECEX）	IECEXTUR16.0036U
最大導体断面積（ATEX）	70 mm²	最大導体断面積（IECEX）	70 mm²

追加の技術データ

取り付け方式	嵌合仕様	固定形式	嵌合仕様
爆発試験バージョン	はい	嵌合仕様	はい
開放側面	閉		

分類

ETIM 6.0	EC000897	ETIM 7.0	EC000897
ETIM 8.0	EC000897	ETIM 9.0	EC000897
ECLASS 9.0	27-14-11-20	ECLASS 9.1	27-14-11-20
ECLASS 10.0	27-14-11-20	ECLASS 11.0	27-14-11-20
ECLASS 12.0	27-14-11-20	ECLASS 13.0	27-25-01-01

環境製品コンプライアンス

REACH SVHC	/

承認

認可

ダウンロード

承認/証明書/適合証明書	Attestation of Conformity UKCA Ex Attestation of Conformity IECEx Certificate ATEX Certificate UKCA Ex Certificate CE Declaration of Conformity Confirmation of Standards EN 45545-2_2020-10
エンジニアリングデータ	CAD data – STEP
ユーザ文書	NTI A2C 50/70
カタログ	Catalogues in PDF-format

A2C 50/70 DL BL

Weidmüller Interface GmbH & Co. KG
Klingenbergstraße 26
D-32758 Detmold
Germany

www.weidmueller.com

図面

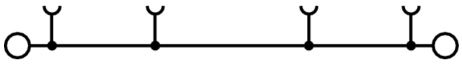

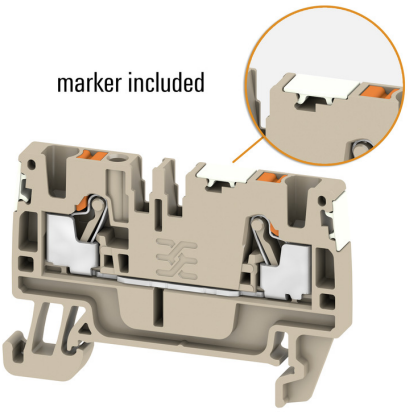

A2C 50/70 DL BL

Weidmüller Interface GmbH & Co. KG
Klingenbergstraße 26
D-32758 Detmold
Germany

www.weidmueller.com

アクセサリ

追加アクセサリ

最適なソリューションを作成する際に、タスクが小さすぎることはありません。
接続はプロセス全体の一部を構成します。多くの場合、小さな詳細情報は、電位がテスト、グループ化、または絶縁されたアプリケーションで最適なソリューションの鍵となります。
システムとは、小さいながらも必要な詳細情報を持たないシステムではありません：
- テストプラグは診断ソケットからの信頼性の高いピックアップを確実に実行

製造プロセスおよびアプリケーションとの連携。

一般注文データ

種別	PS 2.0 MC	バージョン	製品データ	パッケージ
注文番号	0310000000	プリント基板用プラグインコネクタ, アクセサリ, テストプラグ, 赤色,		箱
GTIN (EAN)	4008190000059	極数: 1		
数量	20 Stück			

スクリュードライバー（マイナス用）

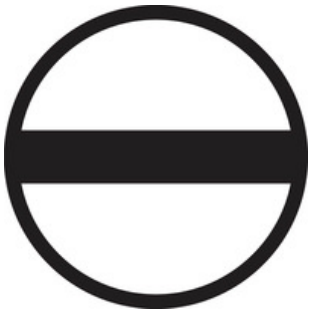

丸刃の付いたマイナススクリュードライバー SD DIN 5265、 ISO 2380/2、出力は DIN 5264, ISO 2380/1 準拠。クロームトップチップ、ソフトフィニッシュグリップ

一般注文データ

種別	SDS 1.0X5.5X150	バージョン
注文番号	2749380000	スクリュードライバー, 刃幅 (B): 5.5 mm, ブレード長: 150 mm, 刃厚み
GTIN (EAN)	4050118895605	(A): 1 mm
数量	1 Stück	

A2C 50/70 DL BL

Weidmüller Interface GmbH & Co. KG
Klingenbergstraße 26
D-32758 Detmold
Germany

www.weidmueller.com

アクセサリ

A シリーズ

ワイドミュラーの製品は、端子レールに対する安定的で信頼性の高い取り付けを保証し、スライドを防ぐエンドブラケットを含んでいます。ネジ有り / 無しのバージョンも利用できます。エンドブラケットには、グループマーカー対応のマーキングオプション、およびテストプラグホルダーが含まれます。

一般注文データ

種別	AEB 35 SCL/1 V0 GY	バージョン
注文番号	2661290000	Aシリーズ, エンドブラケット
GTIN (EAN)	4050118702170	
数量	20 Stück	
種別	AEB 35 SCL/1 V0	バージョン
注文番号	2661280000	Aシリーズ, エンドブラケット
GTIN (EAN)	4050118702163	
数量	20 Stück	
種別	AEB 35 SCL/1 V0 BK	バージョン
注文番号	2661300000	Aシリーズ, エンドブラケット
GTIN (EAN)	4050118702187	
数量	20 Stück	
種別	AEB 35 SC/1	バージョン
注文番号	1991920000	Aシリーズ, エンドブラケット
GTIN (EAN)	4050118376722	
数量	50 Stück	
種別	AEB 35 SC/1 BK	バージョン
注文番号	2475310000	Aシリーズ, エンドブラケット
GTIN (EAN)	4050118487114	
数量	50 Stück	

A シリーズ

電源投入
メインラインブランチ端子を備えた幅広い W モデルシリーズ端子台は、利便性とスペースの利益の両方を保証するように最適化され、電源投入時の安全で便利な接続を確保します。

一般注文データ

種別	AAC 50-185 2X10 BL	バージョン
注文番号	2663430000	補助接続 (端子), 10 mm², 接続数: 2
GTIN (EAN)	4064675027973	
数量	5 Stück	

A2C 50/70 DL BL

Weidmüller Interface GmbH & Co. KG
Klingenbergstraße 26
D-32758 Detmold
Germany

www.weidmueller.com

アクセサリ

種別	AAC 50-185 2X10 GN-YL	バージョン
注文番号	2663440000	補助接続 (端子), 10 mm², 接続数: 2
GTIN (EAN)	4064675027980	
数量	5 Stück	
種別	AAC 50-185 2X10 BK-YL	バージョン
注文番号	2663450000	補助接続 (端子), 10 mm², 接続数: 2
GTIN (EAN)	4064675027997	
数量	5 Stück	
種別	AAC 50-185 2X10	バージョン
注文番号	2663420000	補助接続 (端子), 10 mm², 接続数: 2
GTIN (EAN)	4064675027966	
数量	5 Stück	

50/70 mm²

電源投入
メインラインブランチ端子を備えた幅広い W モデルシリーズ端子台は、利便性とスペースの利益の両方を保証するように最適化され、電源投入時の安全で便利な接続を確保します。

一般注文データ

種別	ZQV 50/70N/2	バージョン
注文番号	2663400000	渡り配線コネクタ (端子), 接続されている, 極数: 2, ピッチ (mm) (P):
GTIN (EAN)	4064675266198	20.00, 絶縁: はい, 150 A, 橙色
数量	10 Stück	

スクリュードライバー（マイナス用)

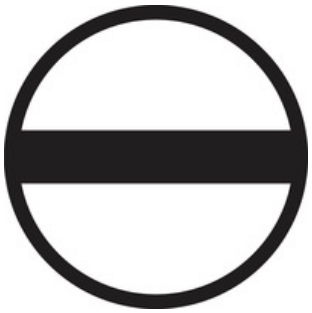

VDE 絶縁ドライバーセット、最大1000 V AC および 1500 V DC の通電部品作業対応、DIN EN 60900。IEC 900.各部品は「GS」の安全検査を受けています。完全硬化の高合金クロームバナジウムモリブデン鋼製ブレード、ガンメタル仕上げ。

一般注文データ

種別	SDIS SLIM 0.6X3.5X100	バージョン
注文番号	2749610000	取付けツール, 刃幅 (B): 3.5 mm, ブレード長: 100 mm, 刃厚み (A): 0.6
GTIN (EAN)	4050118896350	mm
数量	1 Stück	

A2C 50/70 DL BL

Weidmüller Interface GmbH & Co. KG
Klingenbergstraße 26
D-32758 Detmold
Germany

www.weidmueller.com

アクセサリ

A シリーズ

端子台とテスト機器の間の電気的接続には、テストアダプターとテストプラグが使用されます。これにより、電気接点を配線状態で確立でき、測定を容易に行うことができます。

一般注文データ

種別	ATPG 1.5-10 L	バージョン
注文番号	1991890000	テストアダプター (端子), 1.5 mm², 250 V, 0.2 A
GTIN (EAN)	4050118376647	
数量	50 Stück	

A シリーズ

電源投入
メインラインブランチ端子を備えた幅広い W モデルシリーズ端子台は、利便性とスペースの利益の両方を保証するように最適化され、電源投入時の安全で便利な接続を確保します。

一般注文データ

種別	AAM 35-185 YE FLASH	バージョン
注文番号	2635600000	端子マーカー, 23.5 x 12 mm, ピッチ (mm) (P): 12.00 黄色
GTIN (EAN)	4050118674545	
数量	40 Stück	