A2C 95/120 PE DL

Weidmüller Interface GmbH & Co. KG
Klingenbergstraße 26
D-32758 Detmold
Germany

www.weidmueller.com

一般注文データ

バージョン	PE端子, PUSH IN, 95 mm², 1000 V, 緑/黄色
注文番号	2742140000
種別	A2C 95/120 PE DL
GTIN (EAN)	4064675003601
数量	5 Stück

A2C 95/120 PE DL

Weidmüller Interface GmbH & Co. KG
Klingenbergstraße 26
D-32758 Detmold
Germany

www.weidmueller.com

技術データ

寸法と重量

深さ	90 mm	奥行き（インチ）	3.543 inch
高さ	101.5 mm	高さ（インチ）	3.996 inch
幅	25 mm	幅（インチ）	0.984 inch
正味重量	205.8 g		

温度

保管温度	-25 °C...55 °C	連続動作温度、最小	-60 °C
連続動作温度、最大	130 °C		

クランプ用コンダクタ （定格接続）

クランプ範囲、最大	120 mm²	クランプ範囲、最小	25 mm²
刃寸法	1.0 x 5.5 mm	導体接続断面積 AWG、最大.	AWG 3/0
接続数	2	接続断面、撚線、最大	120 mm²
接続断面、撚線、最小	25 mm²	接続方向	横向きに
接続方式	PUSH IN	被覆剥き長さ	40 mm
配線接続断面、ソリッドコア、最小	25 mm²	配線接続断面、ワイヤエンドフェルール付 DIN 46228/1 の細径撚線、最大	95 mm²
配線接続断面、ワイヤエンドフェルール付 DIN 46228/1 の細径撚線、最小	25 mm²	配線接続断面、ワイヤエンドフェルール付 DIN 46228/4 の細径撚線、最大	95 mm²
配線接続断面、ワイヤエンドフェルール付 DIN 46228/4 の細径撚線、最小	25 mm²	配線接続断面、細径撚線、最大	120 mm²
配線接続断面、細径撚線、最小	25 mm²	配線接続断面ソリッドコア、最大	120 mm²

クランプ用コンダクタ （追加接続）

接続種別、追加接続	PUSH IN

システム仕様

エンドカバープレートの要求	いいえ	レベル数	1
レベルごとのクランプポイント数	2	層ごとの電位数	1
レール	TS 35	N 関数	いいえ
PE 関数	はい	PEN 関数	はい

全般

レール	TS 35	導体接続断面積 AWG、最大.	AWG 3/0
標準	IEC 60947-7-2		

材料データ

材質	Wemid	色	緑/黄色
操作要素の色	橙色	UL 94 可燃性等級	V-0

評価データ

定格断面	95 mm²	定格電圧	1,000 V
隣接端子への定格電圧	1,000 V	定格 DC 電圧	1,500 V
標準	IEC 60947-7-2	サージ電圧カテゴリー	III
汚染度	3		

A2C 95/120 PE DL

Weidmüller Interface GmbH & Co. KG
Klingenbergstraße 26
D-32758 Detmold
Germany

www.weidmueller.com

技術データ

評価データIECEx/ATEX

証明書番号（ATEX）	TUEV16ATEX7909U	証明書番号（IECEX）	IECEXTUR16.0036U
最大導体断面積（ATEX）	120 mm²	最大導体断面積（IECEX）	120 mm²

追加の技術データ

取り付け方式	TS 35, 嵌合仕様	固定形式	嵌合仕様
嵌合仕様	はい	開放側面	閉

分類

ETIM 6.0	EC000901	ETIM 7.0	EC000901
ETIM 8.0	EC000901	ETIM 9.0	EC000901
ECLASS 9.0	27-14-11-41	ECLASS 9.1	27-14-11-41
ECLASS 10.0	27-14-11-41	ECLASS 11.0	27-14-11-41
ECLASS 12.0	27-14-11-41	ECLASS 13.0	27-25-01-03

環境製品コンプライアンス

REACH SVHC	/

承認

認可

ダウンロード

承認/証明書/適合証明書	Attestation of Conformity UKCA Ex Attestation of Conformity IECEx Certificate ATEX Certificate UKCA Ex Certificate CE Declaration of Conformity UKCA declaration of conformity Confirmation of Standards EN 45545-2_2020-10
エンジニアリングデータ	CAD data – STEP
ユーザ文書	NTI A2C 95/120
カタログ	Catalogues in PDF-format

A2C 95/120 PE DL

Weidmüller Interface GmbH & Co. KG
Klingenbergstraße 26
D-32758 Detmold
Germany

www.weidmueller.com

図面

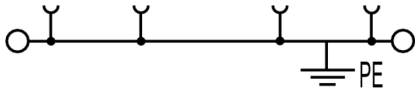

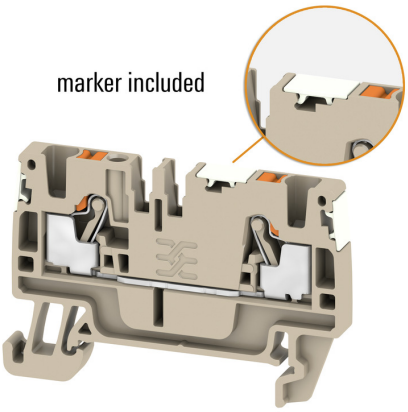

A2C 95/120 PE DL

Weidmüller Interface GmbH & Co. KG
Klingenbergstraße 26
D-32758 Detmold
Germany

www.weidmueller.com

アクセサリ

WS 8/16

WS/ DEK
MultiMark 端子台マーカーは、ふたつのコンポーネントから構成される革新的な複合材を使用しています。マーカーのハードベースの外形がコネクタにしっかりとはまります。弾性表面仕上げにより、マーカーの取り付けが容易になります。この特殊なパンチ加工材は、特に長い端子台で積み重なりがちなわずかな間隔の違いに対応するために、ストリップの伸張を可能にします。別の 1 点の長所：表面材の優れた印刷適性により、耐久性および摩耗耐性に優れたラベリングを実現します。300 dpi の印刷分解能で、非常に読みやすい表記が得られます。
MultiMark で得られるメリット

- 強固な保持と耐久性に優れた印刷
- 連続ストリップにより、設置時間を節約
- 革新的な複合材質により容易に取り付け可能
- 最適な読みやすさを実現する大きな印字フィールド
- 製造元に依存しない事による柔軟性

一般注文データ

種別	WS-A 8/16 MM WS	バージョン
注文番号	2619910000	WS, 端子マーカー, 8 x 16 mm, Weidmueller, 白色
GTIN (EAN)	4050118626179	
数量	200 Stück	

スクリュードライバー（マイナス用）

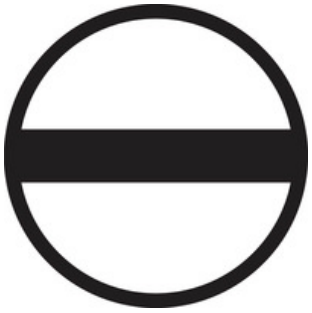

VDE 絶縁ドライバーセット、最大1000 V AC および 1500 V DC の通電部品作業対応、DIN EN 60900。IEC 900.各部品は「GS」の安全検査を受けています。完全硬化の高合金クロームバナジウムモリブデン鋼製ブレード、ガンメタル仕上げ。

一般注文データ

種別	SDIS SLIM 0.6X3.5X100	バージョン
注文番号	2749610000	取付けツール, 刃幅 (B): 3.5 mm, ブレード長: 100 mm, 刃厚み (A): 0.6
GTIN (EAN)	4050118896350	mm
数量	1 Stück	

A2C 95/120 PE DL

Weidmüller Interface GmbH & Co. KG
Klingenbergstraße 26
D-32758 Detmold
Germany

www.weidmueller.com

アクセサリ

スクリュードライバー（マイナス用）

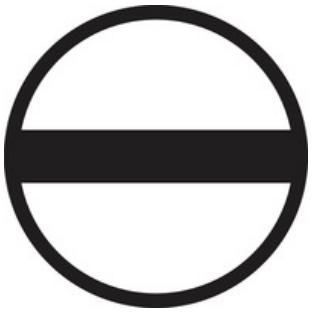

丸刃の付いたマイナススクリュードライバー SD DIN 5265、 ISO 2380/2、出力は DIN 5264, ISO 2380/1 準拠。クロームトップチップ、ソフトフィニッシュグリップ

一般注文データ

種別	SDS 1.0X5.5X150	バージョン
注文番号	2749380000	スクリュードライバー, 刃幅 (B): 5.5 mm, ブレード長: 150 mm, 刃厚み
GTIN (EAN)	4050118895605	(A): 1 mm
数量	1 Stück	

A シリーズ

ワイドミュラーの製品は、端子レールに対する安定的で信頼性の高い取り付けを保証し、スライドを防ぐエンドブラケットを含んでいます。ネジ有り / 無しのバージョンも利用できます。エンドブラケットには、グループマーカー対応のマーキングオプション、およびテストプラグホルダーが含まれます。

一般注文データ

種別	AEB 35 SCL/1 V0	バージョン
注文番号	2661280000	Aシリーズ, エンドブラケット
GTIN (EAN)	4050118702163	
数量	20 Stück	
種別	AEB 35 SCL/1 V0 GY	バージョン
注文番号	2661290000	Aシリーズ, エンドブラケット
GTIN (EAN)	4050118702170	
数量	20 Stück	
種別	AEB 35 SCL/1 V0 BK	バージョン
注文番号	2661300000	Aシリーズ, エンドブラケット
GTIN (EAN)	4050118702187	
数量	20 Stück	