A2T 2.5 VL DL

Weidmüller Interface GmbH & Co. KG
Klingenbergstraße 26
D-32758 Detmold
Germany

www.weidmueller.com

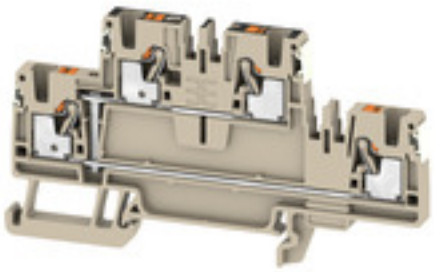

プッシュ技術によるバネ接続
革新的なプッシュイン技術により配線時間を最小限に抑えることができます。直接挿入ですべての導体タイプに対して高い導体保持力と簡単な取り扱いを保証します。

一般注文データ

バージョン	フィードスルー端子, 二重層端子, PUSH IN, 2.5 mm², 800 V, ダークベージュ
注文番号	2675140000
種別	A2T 2.5 VL DL
GTIN (EAN)	4050118779356
数量	50 Stück

作成日 2024/07/04 7:21:37 CEST

A2T 2.5 VL DL

Weidmüller Interface GmbH & Co. KG
Klingenbergstraße 26
D-32758 Detmold
Germany

www.weidmueller.com

技術データ

寸法と重量

深さ	50.5 mm	奥行き（インチ）	1.988 inch
DIN レールを含む奥行き	51 mm	高さ	50.5 mm
高さ（インチ）	1.988 inch	幅	5.1 mm
幅（インチ）	0.201 inch	正味重量	14.86 g

温度

保管温度	-25 °C...55 °C	連続動作温度、最小	-60 °C
連続動作温度、最大	130 °C		

クランプ用コンダクタ（定格接続）

IEC 60947-1 準拠のゲージ	A3		
クランプ範囲、最大	4 mm²		
クランプ範囲、最小	0.14 mm²		
ツインフェルール端子のチューブ長	チューブ長	最大.	12 mm
		最小：	8 mm
	導体接続断面	最小：	0.5 mm²
		最大.	0.75 mm²
ツインワイヤエンドフェルール、最大	0.75 mm²		
ツインワイヤエンドフェルール、最小	0.5 mm²		
プラスチックカラー付きフェルール端子のチューブ長さ DIN 46228/4	チューブ長	最大.	8 mm
		最小：	6 mm
	導体接続断面	最小：	0.14 mm²
		最大.	0.34 mm²
	チューブ長	最大.	12 mm
		最小：	6 mm
	導体接続断面	最小：	0.5 mm²
		最大.	1 mm²
	チューブ長	最大.	12 mm
		最小：	8 mm
	導体接続断面	最小：	1.5 mm²
		最大.	2.5 mm²
プラスチック製カラーなしのフェルール端子のチューブ長さ DIN 46228/1	チューブ長	公称	5 mm
	導体接続断面	公称	0.25 mm²
	チューブ長	最大.	10 mm
		最小：	6 mm
	導体接続断面	最小：	0.5 mm²
		最大.	1 mm²
	チューブ長	最大.	12 mm
		最小：	7 mm
	導体接続断面	最小：	1.5 mm²
		最大.	4 mm²
刃寸法	0.6 x 3.5 mm		
導体接続断面積 AWG、最大.	AWG 12		
接続断面、撚線、最大	4 mm²		
接続断面、撚線、最小	0.5 mm²		
接続方式	PUSH IN		
接続方式 2	PUSH IN		
被覆剥き長さ	10 mm		
配線接続断面 AWG、最小	AWG 28		
配線接続断面、ソリッドコア、最小	0.5 mm²		
配線接続断面、ワイヤエンドフェルール付 DIN 46228/1 の細径撚線、最大	4 mm²		

A2T 2.5 VL DL

Weidmüller Interface GmbH & Co. KG
Klingenbergstraße 26
D-32758 Detmold
Germany

www.weidmueller.com

技術データ

配線接続断面、ワイヤエンドフェルール付 DIN 46228/1 の細径撚線、最小	0.5 mm²
配線接続断面、ワイヤエンドフェルール付 DIN 46228/4 の細径撚線、最大	2.5 mm²
配線接続断面、ワイヤエンドフェルール付 DIN 46228/4 の細径撚線、最小	0.5 mm²
配線接続断面、細径撚線、最大	4 mm²
配線接続断面、細径撚線、最小	0.5 mm²
配線接続断面ソリッドコア、最大	2.5 mm²

クランプ用コンダクタ (追加接続)

接続種別、追加接続	PUSH IN

システム仕様

エンドカバープレートの要求	はい	電位数	1
レベル数	2	内部で交差接続されたレベル	はい
レール	TS 35		

全般

レール	TS 35	導体接続断面積 AWG、最大.	AWG 12
標準	IEC 60947-7-1	配線接続断面 AWG、最小	AWG 28

材料データ

材質	Wemid	色	ダークベージュ
UL 94 可燃性等級	V-0		

評価データ

定格断面	2.5 mm²	定格電圧	800 V
定格 DC 電圧	800 V	最大導体電流	24 A
標準	IEC 60947-7-1	IEC 60947-7-x 準拠の容量抵抗	1.33 mΩ
定格インパルス耐電圧	8 kV	IEC 60947-7-xに準拠した出力損失	0.77 W
サージ電圧カテゴリー	III	汚染度	3

追加の技術データ

爆発試験バージョン	はい	開放側面	右

分類

ETIM 6.0	EC000897	ETIM 7.0	EC000897
ETIM 8.0	EC000897	ETIM 9.0	EC000897
ECLASS 9.0	27-14-11-20	ECLASS 9.1	27-14-11-20
ECLASS 10.0	27-14-11-20	ECLASS 11.0	27-14-11-20
ECLASS 12.0	27-14-11-20	ECLASS 13.0	27-25-01-02

環境製品コンプライアンス

REACH SVHC	/

A2T 2.5 VL DL

Weidmüller Interface GmbH & Co. KG
Klingenbergstraße 26
D-32758 Detmold
Germany

www.weidmueller.com

技術データ

承認

認可	
ROHS	適合
UL File Number Search	UL ウェブサイト
証明書番号（cURusEX）	E184763

ダウンロード

承認/証明書/適合証明書	UKCA Ex Attestation of Conformity UKCA Ex Certificate 20-AV4BO-0270U CE Declaration of Conformity UKCA declaration of conformity Confirmation of Standards EN 45545-2_2020-10
エンジニアリングデータ	CAD data – STEP
カタログ	Catalogues in PDF-format

A2T 2.5 VL DL

Weidmüller Interface GmbH & Co. KG
Klingenbergstraße 26
D-32758 Detmold
Germany

www.weidmueller.com

図面

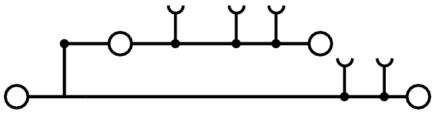

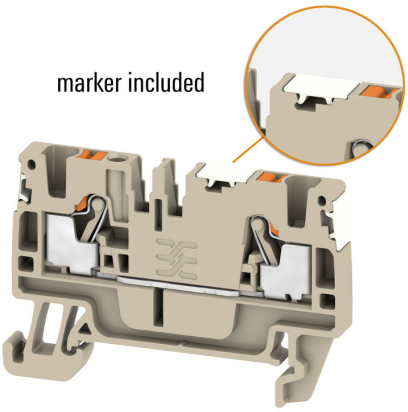

A2T 2.5 VL DL

Weidmüller Interface GmbH & Co. KG
Klingenbergstraße 26
D-32758 Detmold
Germany

www.weidmueller.com

アクセサリ

A シリーズ

ワイドミュラーの製品は、端子レールに対する安定的で信頼性の高い取り付けを保証し、スライドを防ぐエンドブラケットを含んでいます。ネジ有り / 無しのバージョンも利用できます。エンドブラケットには、グループマーカー対応のマーキングオプション、およびテストプラグホルダーが含まれます。

一般注文データ

種別	AEB 35 SCL/1 V0 GY	バージョン
注文番号	2661290000	Aシリーズ, エンドブラケット
GTIN (EAN)	4050118702170	
数量	20 Stück	
種別	AEB 35 SCL/1 V0	バージョン
注文番号	2661280000	Aシリーズ, エンドブラケット
GTIN (EAN)	4050118702163	
数量	20 Stück	
種別	AEB 35 SCL/1 V0 BK	バージョン
注文番号	2661300000	Aシリーズ, エンドブラケット
GTIN (EAN)	4050118702187	
数量	20 Stück	
種別	AEB 35 SC/1	バージョン
注文番号	1991920000	Aシリーズ, エンドブラケット
GTIN (EAN)	4050118376722	
数量	50 Stück	
種別	AEB 35 SC/1 BK	バージョン
注文番号	2475310000	Aシリーズ, エンドブラケット
GTIN (EAN)	4050118487114	
数量	50 Stück	

A シリーズ

仕切板は、回路の光分離に使用されるか、または隣接する渡り配線コネクタからの電気的絶縁に使用されます。エンドプレートとは対照的に、輪郭は隣接する端子台よりも大きくなる場合があります。ただし、アプリケーション内で必要な空気パスおよびクリープパスを維持できなくなるため、この値は小さくしないでください。

一般注文データ

種別	APP 4	バージョン
注文番号	2489110000	Aシリーズ, 隔壁
GTIN (EAN)	4050118499322	
数量	50 Stück	

A2T 2.5 VL DL

Weidmüller Interface GmbH & Co. KG
Klingenbergstraße 26
D-32758 Detmold
Germany

www.weidmueller.com

アクセサリ

スクリュードライバー（マイナス用）

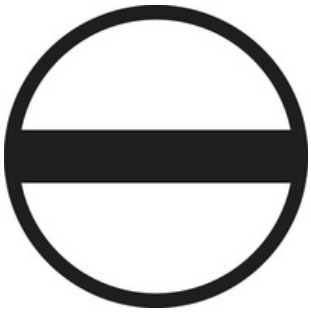

VDE 絶縁ドライバーセット、最大1000 V AC および 1500 V DC の通電部品作業対応、DIN EN 60900。IEC 900.各部品は「GS」の安全検査を受けています。完全硬化の高合金クロームバナジウムモリブデン鋼製ブレード、ガンメタル仕上げ。

一般注文データ

種別	SDIS SLIM 0.6X3.5X100	バージョン
注文番号	2749610000	取付けツール, 刃幅 (B): 3.5 mm, ブレード長: 100 mm, 刃厚み (A): 0.6
GTIN (EAN)	4050118896350	mm
数量	1 Stück	

A シリーズ

フラッシュシンボル付きの警告カバーは、人と機械の安全性向上に寄与します。外部電圧をアプリケーション内で示す必要がある場合に使用されます。

一般注文データ

種別	AAM 2.5 YE FLASH	バージョン
注文番号	2635550000	端子マーカー, 8 x 5.1 mm, ピッチ (mm) (P): 5.00 黄色
GTIN (EAN)	4050118674095	
数量	40 Stück	

A2T 2.5 VL DL

Weidmüller Interface GmbH & Co. KG
Klingenbergstraße 26
D-32758 Detmold
Germany

www.weidmueller.com

アクセサリ

SnapMark

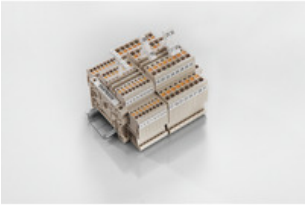

SnapMark - このタグキャリアは、I モデルシリーズの二段端子 IDK 1.5N に対応して特別に開発されています。柔軟なピボット機構は、渡り配線の容易な取り付け、取り外しを可能にします。4 種の DEK 5 ラベリングタグ、または 2 種の WS 10/5 Middle コネクタマーカーを保持できます。

一般注文データ

種別	SNAPMARK I	バージョン
注文番号	1805880000	グループマーカー, 端子マーカー, 23 x 5 mm, ピッチ (mm) (P): 5.00
GTIN (EAN)	4032248273614	Weidmueller, 白色
数量	50 Stück	

Z シリーズ

ワイドミュラーの製品は、端子レールに対する安定的で信頼性の高い取り付けを保証し、スライドを防ぐエンドブラケットを含んでいます。ネジ有り / 無しのバージョンも利用できます。エンドブラケットには、グループマーカー対応のマーキングオプション、およびテストプラグホルダーが含まれます。

一般注文データ

種別	ZST	バージョン
注文番号	1678680000	Zシリーズ, アクセサリホルダー
GTIN (EAN)	4008190466770	
数量	10 Stück	

種別	ZST 1	バージョン
注文番号	1269070000	アクセサリ, アクセサリホルダー
GTIN (EAN)	4050118094091	
数量	25 Stück	

A2T 2.5 VL DL

Weidmüller Interface GmbH & Co. KG
Klingenbergstraße 26
D-32758 Detmold
Germany

www.weidmueller.com

アクセサリ

A シリーズ

端子台とテスト機器の間の電気的接続には、テストアダプターとテストプラグが使用されます。これにより、電気接点を配線状態で確立でき、測定を容易に行うことができます。

一般注文データ

種別	ATPG 2.5 MI-R	バージョン
注文番号	1991960000	テストアダプター (端子), 1.5 mm², 250 V, 0.2 A
GTIN (EAN)	4050118376685	
数量	50 Stück	
種別	ATPG 1.5-10 L	バージョン
注文番号	1991890000	テストアダプター (端子), 1.5 mm², 250 V, 0.2 A
GTIN (EAN)	4050118376647	
数量	50 Stück	

2.5 mm²

プラグイン渡り配線は、簡単な操作と迅速な設置を特長とします。これにより、ネジ接続ソリューションと比較して、設置中の時間を大幅に節約できます。

一般注文データ

種別	ZQV 2.5N/2 BL	バージョン
注文番号	1527740000	渡り配線コネクタ (端子), 接続されている, 極数: 2, ピッチ (mm) (P):
GTIN (EAN)	4050118448658	5.10, 絶縁: はい, 24 A, 青色
数量	60 Stück	
種別	ZQV 2.5N/6 RD	バージョン
注文番号	2108720000	渡り配線コネクタ (端子), 接続されている, 極数: 6, ピッチ (mm) (P):
GTIN (EAN)	4050118448504	5.10, 絶縁: はい, 24 A, 赤色
数量	20 Stück	
種別	ZQV 2.5N/20 BL	バージョン
注文番号	1527890000	渡り配線コネクタ (端子), 接続されている, 極数: 20, ピッチ (mm) (P):
GTIN (EAN)	4050118448566	5.10, 絶縁: はい, 24 A, 青色
数量	20 Stück	
種別	ZQV 2.5N/8 BL	バージョン
注文番号	1527840000	渡り配線コネクタ (端子), 接続されている, 極数: 8, ピッチ (mm) (P):
GTIN (EAN)	4050118448597	5.10, 絶縁: はい, 24 A, 青色
数量	20 Stück	

A2T 2.5 VL DL

Weidmüller Interface GmbH & Co. KG
Klingenbergstraße 26
D-32758 Detmold
Germany

www.weidmueller.com

アクセサリ

種別	ZQV 2.5N/8 RD	バージョン
注文番号	2108870000	渡り配線コネクタ (端子), 接続されている, 極数: 8, ピッチ (mm) (P):
GTIN (EAN)	4050118448481	5.10, 絶縁: はい, 24 A, 赤色
数量	20 Stück	
種別	ZQV 2.5N/2	バージョン
注文番号	1527540000	渡り配線コネクタ (端子), 接続されている, 極数: 2, ピッチ (mm) (P):
GTIN (EAN)	4050118448467	5.10, 絶縁: はい, 24 A, 橙色
数量	60 Stück	
種別	ZQV 2.5N/3	バージョン
注文番号	1527570000	渡り配線コネクタ (端子), 接続されている, 極数: 3, ピッチ (mm) (P):
GTIN (EAN)	4050118448450	5.10, 絶縁: はい, 24 A, 橙色
数量	60 Stück	
種別	ZQV 2.5N/9 RD	バージョン
注文番号	2108900000	渡り配線コネクタ (端子), 接続されている, 極数: 9, ピッチ (mm) (P):
GTIN (EAN)	4050118448474	5.10, 絶縁: はい, 24 A, 赤色
数量	20 Stück	
種別	ZQV 2.5N/5 RD	バージョン
注文番号	2108710000	渡り配線コネクタ (端子), 接続されている, 極数: 5, ピッチ (mm) (P):
GTIN (EAN)	4050118448511	5.10, 絶縁: はい, 24 A, 赤色
数量	20 Stück	
種別	ZQV 2.5N/7	バージョン
注文番号	1527640000	渡り配線コネクタ (端子), 接続されている, 極数: 7, ピッチ (mm) (P):
GTIN (EAN)	4050118448412	5.10, 絶縁: はい, 24 A, 橙色
数量	20 Stück	
種別	ZQV 2.5N/50 RD	バージョン
注文番号	2109000000	渡り配線コネクタ (端子), 接続されている, 極数: 50, ピッチ (mm) (P):
GTIN (EAN)	4050118486001	5.10, 絶縁: はい, 24 A, 赤色
数量	5 Stück	
種別	ZQV 2.5N/20	バージョン
注文番号	1527720000	渡り配線コネクタ (端子), 接続されている, 極数: 20, ピッチ (mm) (P):
GTIN (EAN)	4050118447972	5.10, 絶縁: はい, 24 A, 橙色
数量	20 Stück	
種別	ZQV 2.5N/9	バージョン
注文番号	1527680000	渡り配線コネクタ (端子), 接続されている, 極数: 9, ピッチ (mm) (P):
GTIN (EAN)	4050118447996	5.10, 絶縁: はい, 24 A, 橙色
数量	20 Stück	
種別	ZQV 2.5N/7 RD	バージョン
注文番号	2108810000	渡り配線コネクタ (端子), 接続されている, 極数: 7, ピッチ (mm) (P):
GTIN (EAN)	4050118448498	5.10, 絶縁: はい, 24 A, 赤色
数量	20 Stück	
種別	ZQV 2.5N/3 BL	バージョン
注文番号	1527770000	渡り配線コネクタ (端子), 接続されている, 極数: 3, ピッチ (mm) (P):
GTIN (EAN)	4050118448641	5.10, 絶縁: はい, 24 A, 青色
数量	60 Stück	
種別	ZQV 2.5N/4	バージョン
注文番号	1527590000	渡り配線コネクタ (端子), 接続されている, 極数: 4, ピッチ (mm) (P):
GTIN (EAN)	4050118448443	5.10, 絶縁: はい, 24 A, 橙色
数量	60 Stück	
種別	ZQV 2.5N/5	バージョン
注文番号	1527620000	渡り配線コネクタ (端子), 接続されている, 極数: 5, ピッチ (mm) (P):
GTIN (EAN)	4050118448436	5.10, 絶縁: はい, 24 A, 橙色
数量	20 Stück	

A2T 2.5 VL DL

Weidmüller Interface GmbH & Co. KG
Klingenbergstraße 26
D-32758 Detmold
Germany

www.weidmueller.com

アクセサリ

種別	ZQV 2.5N/5 BL	バージョン
注文番号	1527790000	渡り配線コネクタ (端子), 接続されている, 極数: 5, ピッチ (mm) (P):
GTIN (EAN)	4050118448627	5.10, 絶縁: はい, 24 A, 青色
数量	20 Stück	
種別	ZQV 2.5N/50	バージョン
注文番号	1527730000	渡り配線コネクタ (端子), 接続されている, 極数: 50, ピッチ (mm) (P):
GTIN (EAN)	4050118411362	5.10, 絶縁: はい, 24 A, 橙色
数量	5 Stück	
種別	ZQV 2.5N/9 BL	バージョン
注文番号	1527870000	渡り配線コネクタ (端子), 接続されている, 極数: 9, ピッチ (mm) (P):
GTIN (EAN)	4050118448580	5.10, 絶縁: はい, 24 A, 青色
数量	20 Stück	
種別	ZQV 2.5N/10	バージョン
注文番号	1527690000	渡り配線コネクタ (端子), 接続されている, 極数: 10, ピッチ (mm) (P):
GTIN (EAN)	4050118447989	5.10, 絶縁: はい, 24 A, 橙色
数量	20 Stück	
種別	ZQV 2.5N/20 RD	バージョン
注文番号	2108920000	渡り配線コネクタ (端子), 接続されている, 極数: 20, ピッチ (mm) (P):
GTIN (EAN)	4050118485899	5.10, 絶縁: はい, 24 A, 赤色
数量	20 Stück	
種別	ZQV 2.5N/10 BL	バージョン
注文番号	1527880000	渡り配線コネクタ (端子), 接続されている, 極数: 10, ピッチ (mm) (P):
GTIN (EAN)	4050118448573	5.10, 絶縁: はい, 24 A, 青色
数量	20 Stück	
種別	ZQV 2.5N/8	バージョン
注文番号	1527670000	渡り配線コネクタ (端子), 接続されている, 極数: 8, ピッチ (mm) (P):
GTIN (EAN)	4050118448405	5.10, 絶縁: はい, 24 A, 橙色
数量	20 Stück	
種別	ZQV 2.5N/3 RD	バージョン
注文番号	2108690000	渡り配線コネクタ (端子), 接続されている, 極数: 3, ピッチ (mm) (P):
GTIN (EAN)	4050118448535	5.10, 絶縁: はい, 24 A, 赤色
数量	60 Stück	
種別	ZQV 2.5N/4 BL	バージョン
注文番号	1527780000	渡り配線コネクタ (端子), 接続されている, 極数: 4, ピッチ (mm) (P):
GTIN (EAN)	4050118448634	5.10, 絶縁: はい, 24 A, 青色
数量	60 Stück	
種別	ZQV 2.5N/50 BL	バージョン
注文番号	1527920000	渡り配線コネクタ (端子), 接続されている, 極数: 50, ピッチ (mm) (P):
GTIN (EAN)	4050118448559	5.10, 絶縁: はい, 24 A, 青色
数量	5 Stück	
種別	ZQV 2.5N/6 BL	バージョン
注文番号	1527820000	渡り配線コネクタ (端子), 接続されている, 極数: 6, ピッチ (mm) (P):
GTIN (EAN)	4050118448610	5.10, 絶縁: はい, 24 A, 青色
数量	20 Stück	
種別	ZQV 2.5N/2 RD	バージョン
注文番号	2108470000	渡り配線コネクタ (端子), 接続されている, 極数: 2, ピッチ (mm) (P):
GTIN (EAN)	4050118448542	5.10, 絶縁: はい, 24 A, 赤色
数量	60 Stück	
種別	ZQV 2.5N/4 RD	バージョン
注文番号	2108700000	渡り配線コネクタ (端子), 接続されている, 極数: 4, ピッチ (mm) (P):
GTIN (EAN)	4050118448528	5.10, 絶縁: はい, 24 A, 赤色
数量	60 Stück	

A2T 2.5 VL DL

Weidmüller Interface GmbH & Co. KG
Klingenbergstraße 26
D-32758 Detmold
Germany

www.weidmueller.com

アクセサリ

種別	ZQV 2.5N/7 BL	バージョン
注文番号	1527830000	渡り配線コネクタ (端子), 接続されている, 極数: 7, ピッチ (mm) (P):
GTIN (EAN)	4050118448603	5.10, 絶縁: はい, 24 A, 青色
数量	20 Stück	
種別	ZQV 2.5N/6	バージョン
注文番号	1527630000	渡り配線コネクタ (端子), 接続されている, 極数: 6, ピッチ (mm) (P):
GTIN (EAN)	4050118448429	5.10, 絶縁: はい, 24 A, 橙色
数量	20 Stück	
種別	ZQV 2.5N/10 RD	バージョン
注文番号	2108910000	渡り配線コネクタ (端子), 接続されている, 極数: 10, ピッチ (mm) (P):
GTIN (EAN)	4050118486018	5.10, 絶縁: はい, 24 A, 赤色
数量	20 Stück	

マーカーホルダー

マーカーホルダーは、5 または 5.1 mm ピッチの標準マーカーを追加で取り付けることができます。斜め型ホルダーはオプションで一緒にスナップ可能で、Klippon® コネクトモジューラー端子台のすべての標準マーキングチャネルに設置できます。対応マーカーの種別は、指定印字ホルダーの各アクセサリの下で確認できます。

一般注文データ

種別	BZT 1 ZA WS 10/5	バージョン
注文番号	1805520000	アクセサリ, マーカーホルダー
GTIN (EAN)	4032248270248	
数量	100 Stück	
種別	BZT 1 WS 10/5	バージョン
注文番号	1805490000	アクセサリ, マーカーホルダー
GTIN (EAN)	4032248270231	
数量	100 Stück	

2.5 mm²

エンドブラケット前の最終モジュラ端子台の開口側に、エンドプレートが取り付けられます。エンドプレートの使用は、モジュラ端子台の機能、および指定の定格電圧を保証します。通電部品との接触を防ぎ、最終的な端子に指で触れないようにします。

一般注文データ

種別	AEP 2T 2.5	バージョン
注文番号	1547690000	Aシリーズ, エンドプレート
GTIN (EAN)	4050118441048	
数量	20 Stück	

A2T 2.5 VL DL

Weidmüller Interface GmbH & Co. KG
Klingenbergstraße 26
D-32758 Detmold
Germany

www.weidmueller.com

アクセサリ

種別	AEP 2T 2.5 BL	バージョン
注文番号	1547700000	Aシリーズ, エンドプレート
GTIN (EAN)	4050118441055	
数量	20 Stück	

デジタル電流クランプデバイス

デジタル電流クランプ装置、アタッチメントおよびアダプタは、AC 電流と DC 電流の測定に使用されます。これらのデバイスの大きな利点は、電流の流れを壊さずに測定できることです。

一般注文データ

種別	ZUB MULTIMETER	バージョン
注文番号	9205270000	マルチメータ
GTIN (EAN)	4032248723522	
数量	1 Stück	